max. 2,2 x d

IK d_1 >9,5

GG(G)	ALU	NE	ST(AHL)

Autofacer mit Schwungscheibe
Autofacer with flywheel

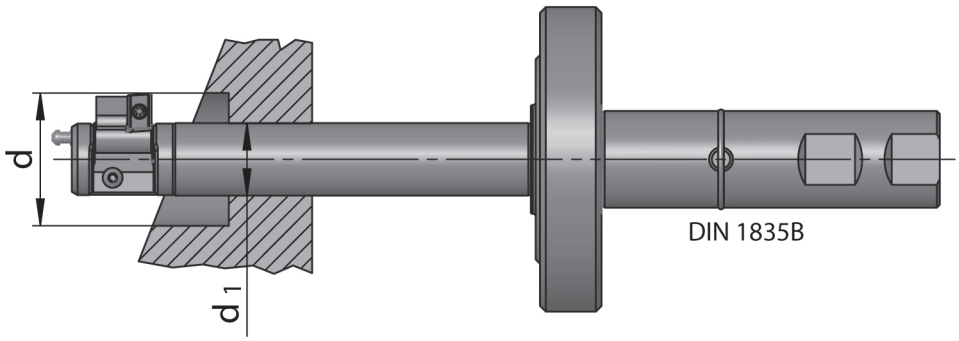

Vorteile:

- Einfache und **sichere** Betätigung durch Schwungscheibe bei **schneller Drehrichtungsumkehr**
- Automatisch (vorwärts- und) rückwärts Senken, Aufbohren, Fasen
- Große Schnittbreiten (bis 2,2 x d, ab d_1 = 12,5)
- Auf allen Maschinen mit schnell beschleunigender Spindel einsetzbar

Advantages:

- Easy and **safe** activation by inertia of flywheel when **fast reversing the spindle rotation**
- Automatic (forward and) backward spotfacing, counterboring, chamfering
- Big cutting width (up to 2.2 x d, from d_1 = 12,5)
- Applicable on all machines with fast accelerating spindle

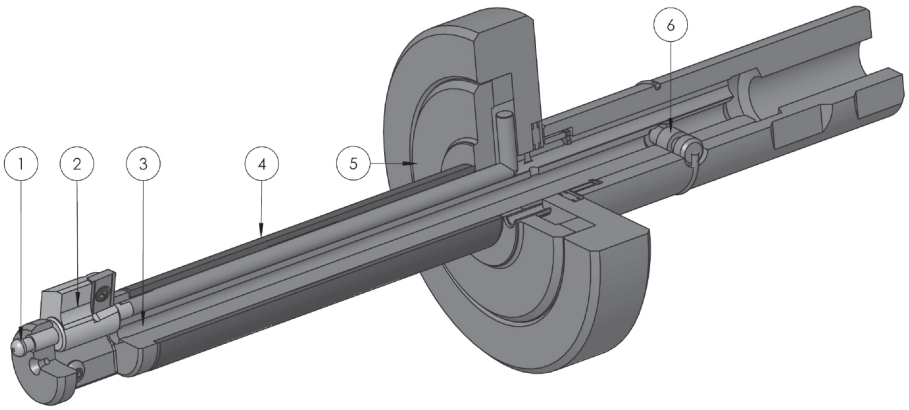

1. Drehzapfen für Schneidenbetätigung, ermöglicht schnellen Schneidenwechsel
2. Schneidenträger mit WSP, bzw. gelötete HM-Schneide
3. Innenkühlung ab d_1 = 9,5 mm
4. Rotierende Führungsbuchse ab d_1 = 15,5 mm
5. Betätigungsmechanismus mit Schwungscheibe für sichere Schneidenbetätigung
6. Scherstift schützt vor Überlastung (bis d_1 = 31,5 mm)

1. Pivot pin for cutter blade activation, enables quick change
2. Master holder with indexable insert, respectively carbide cutter blade
3. Internal coolant from d_1 = 9,5 mm
4. Rotating guide sleeve from d_1 = 15,5 mm
5. Activating mechanism with flywheel ensures reliable cutter blade positioning
6. Safety shear pin protects from overstressing (up to d_1 = 31,5 mm)

Autofacer mit Schwungscheibe, Funktionsweise
Autofacer with flywheel, function

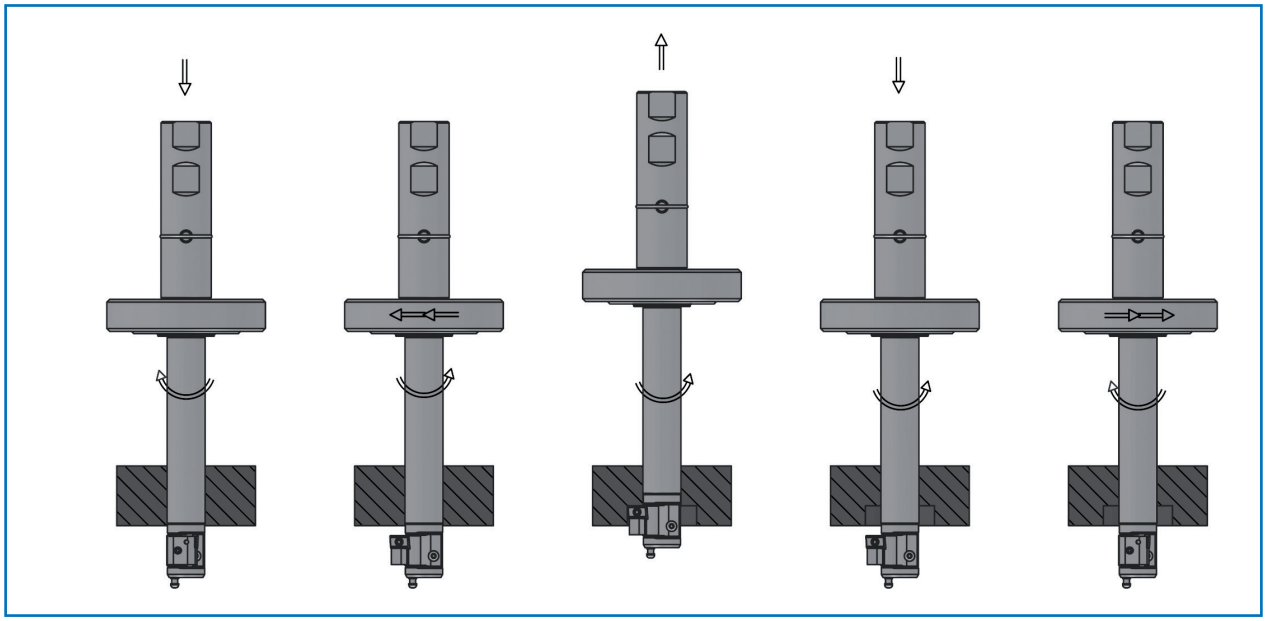

Autofacer mit Auffahrkonus
Autofacer cone activated

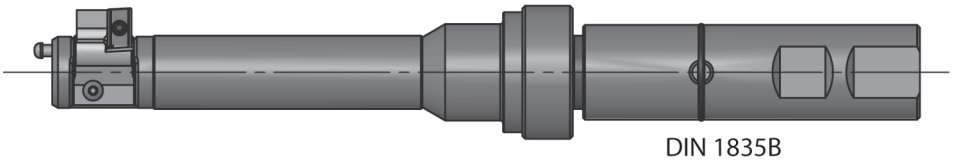

Vorteile:

- Einfache und **sichere** Betätigung durch Reiben des Konus auf dem Bohrungsrand bei Drehrichtungsumkehr
- **Automatisch** rückwärts Senken, Aufbohren, Fasen
- **Schlanke Bauform** vermeidet Kollisionen mit Störkonturen
- Universell auf allen Maschinen auch mit geringer Drehzahlbeschleunigung einsetzbar

Advantages:

- Cone grips the face of workpiece for easy and **safe** activation when reversing the spindle rotation
- **Automatic** backward spotfacing, counterboring, chamfering
- **Lean design** avoids collisions
- Applicable on all machines also with slow accelerating spindle

Autofacer werden speziell für die jeweiligen Anwendungsfälle ausgelegt.
Für Anfragen und Bestellungen verwenden Sie bitte den Technischen Fragebogen (S. 15).

Autofacers are designed individually for each specific application.
For requests and orders please use the Technical Questionnaire (P. 15).

Weitere Autofacer-Varianten
Further Autofacer versions

Jetzt auch mit Schneidenüberwachung!
/ Now with cutting monitoring too!

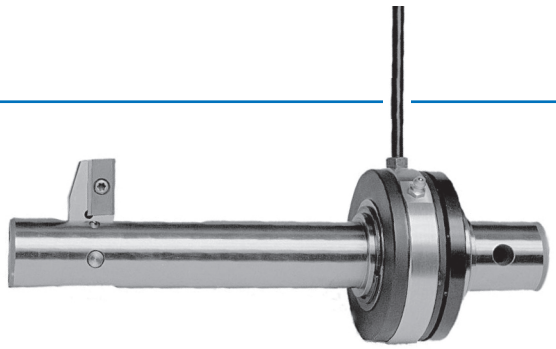

Schnittbreite bis 3 x d
Extended spotface diameter up to 3 x d

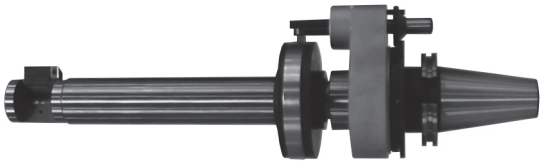

Betätigt durch Drehmomentstütze
Torque bar activated

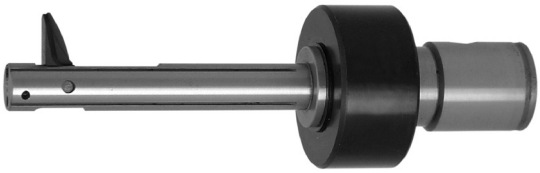

Betätigt durch Luft- oder Kühlmitteldruck
Air or coolant activated (min. 15 bar)

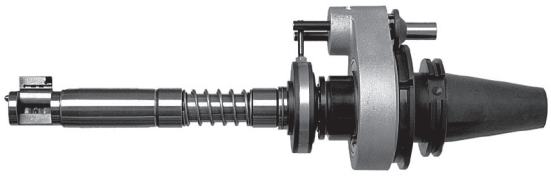

Für geführte Präzisionsbearbeitung mit einstellbarer Schneide
For high precision tolerances with adjustable inserts

Anwendungsbeispiel / Application example:

Bearbeitungsaufgabe / The customer's problem

Ausgleichsgehäuse
Differential housing

Werkstückstoff
Workpiece material:
GGG 60

Maschine / Machine tool:
Bearbeitungszentrum
Machining Center

Bearbeitung
Cutting process:
Stirnsenken vorwärts und rückwärts in einem Arbeitsgang / **Spotfacing, forward and backward in one machining step**

Die BILZ-Lösung / The BILZ solution:

Autofacer mit Doppelschneide
Autofacer with double inserts

d = 40 x 88 (2,2 x d)
Vc = 90 m/min
f = 0,02 mm/U / mm/rev
Rz < 10 µm